6125F Oras Electra - Смеситель для умывальника, 12 V

EAN: 6414150080968
www.oras.com/ru/products/oras/product/6125F

Бесконтактный смеситель для умывальника с ручкой регулирования температуры воды. Смеситель оснащен грязевыми фильтрами, обратными клапанами и гибкой трубкой. Для активации бесконтактной подачи воды поднесите руки к датчику. Дополнительные настройки не требуются. Питание от сети 12 В, рекомендуется через отдельный трансформатор (например 199275 Oras).

- Ванная комната
- Бесконтактные, Отдельный трансформатор
- DeckMounted
- Хром
- Ручка регулировки температуры
- Грязевой фильтр, Обратный клапан
- Autofocus Датчик
- Гибкая подводка

ТЕХНИЧЕСКИЕ ДАННЫЕ

Параметры расхода воды

Расход воды (300 кПа) (с ограничителем потока)	**0.1 l/s**
Потеря давления при расходе 0.1 л/с	**200 kPa**

Технические характеристики

Подключение горячей воды	**max. +70°C**
Рабочее давление	**100 - 1000 kPa**
ItemProjection	**126 mm**

Установки ПО

Продолжительность окончат. смыва (авт. настройка)	**2 s ± 1 s**
Макс.время подачи воды	**2 min**
Расстояние опознавания	**optimally preset**

Электрические параметры

Электропитание	**12 VDC**

Regulations

Директива EMC	**CE 2014/30/EU**
Уровень шума	**I(ISO 3822)**
Степень защиты	**IP 55 / transformer IP 40**

Тип разрешения

Сетрификат STF	**STF VTT-RTH-00031-11**

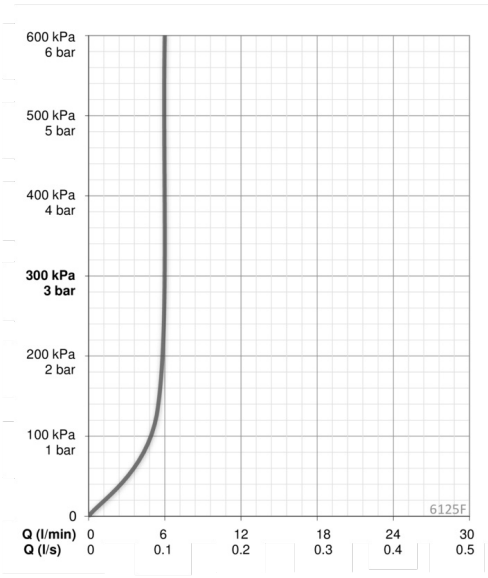

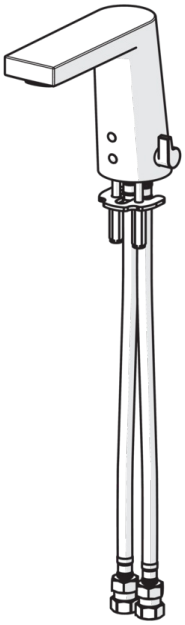

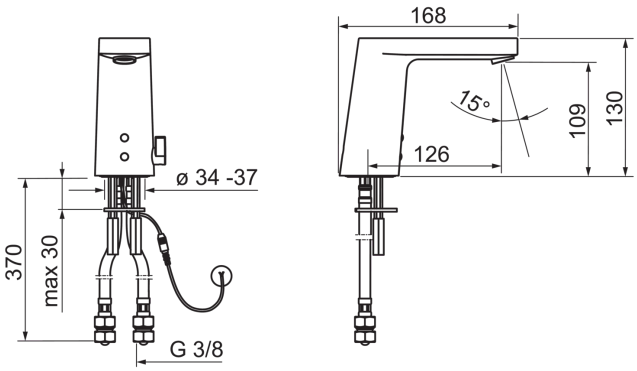

Запасные части

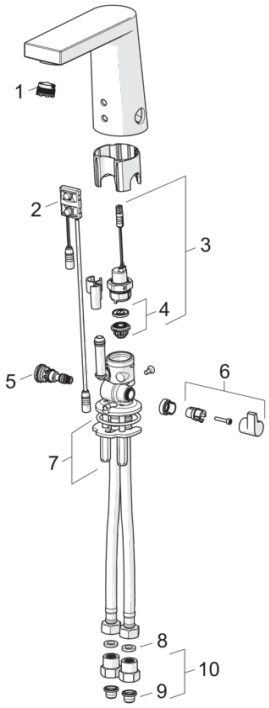

SP6125F

	Код
01	601901V
02	600082V
03	199206V
04	199205V
05	199201V
06	601877V
07	158697
08	600705/10
09	199257/2
10	198473/2